北　川　工　区　数　量　総　括　表　(1/2)

工　種	名　称	規　　格	単位	数　量	摘　要
土　　工					
	片　切　掘　削	土砂	m3	118	
	〃	軟岩	m3	33	
	床　　掘	土砂	m3	85	
	〃	軟岩	m3	16	
	盛　　土	W<2.5m	m3	11	
		2.5m≦W<4.0m	m3	37	
		4.0m≦W	m3	51	
	埋　　戻	W<1.0m	m3	24	
		1.0m≦W<4.0m	m3	90	
	残　土　処　理		m3	38	(117.8+32.9+84.5+16.0)-(11.1+36.6+51.2+23.5+90.4)
構造物取壊工					
	コンクリート取壊し	無筋	m3	23	
	同　殻　処　理	無筋コンクリート殻	m3	23	
護　岸　工					
	大型ブロック積		m	12.5	
		【1.0式当たり】			
	大型ブロック積	控え1.0m	m2	106	
	裏　込　材	RC-40	m3	64	
	鉄　　筋	SD345　D16	kg	11	
	目　地　材	瀝青繊維質 t=10mm	m2	25	
	水抜きパイプ	φ65	m	40	
	胴込コンクリート	σck≧18N/mm2	m3	19	
	中詰コンクリート	σck≧18N/mm2	m3	40	
	天端コンクリート		m	12.5	
		【1.0式当たり】			
	コンクリート	σck≧18N/mm2	m3	4	
	型　　枠	一般小型	m2	6	
	目　地　材	瀝青繊維質 t=10mm	m2	1	

北　川　工　区　数　量　総　括　表　(2/2)

工　種	名　称	規　　格	単位	数　量	摘　要
護　岸　工					
	基礎コンクリート		m	12.5	岩着 L=1.0m 土砂 L=9.3m
		【1.0式当たり】			
	コ ン ク リ ー ト	σck≧18N/mm2	m3	3	
	型　　枠	一般小型	m2	5	
	目　地　材	瀝青繊維質 t=10mm	m2	1	
	基　面　整　正	軟岩	m2	1	
		土砂	m2	16	
	埋戻コンクリート	18N/mm2	m3	1	
	小　口　止		箇所	2	
		【1.0式当たり】			
	コ ン ク リ ー ト	σck≧18N/mm2	m3	8	
	型　　枠	一般無筋	m2	33	
	足　場　工	枠組	掛m2	28	
		単管傾斜	掛m2	5	
	基　面　整　正	軟岩	m2	1	
		土砂	m2	1	
仮　設　工					
	工事用道路	W=4.0～5.0m	m	36	
		【1.0式当たり】			
	大　型　土　の　う	1.08*1.10	袋	74	
	仮　設　盛　土	普通土	m3	219	
	敷　砂　利	t=100, RC-40	m2	108	
	施工ヤード				
	敷　鉄　板	1524*3048*22	枚	25	
			m2	116	
伐木除根工					
	伐木・伐竹(伐木除根)		m2	131	
	伐採木処分		t	3.1	V=3.9m3

土　工　数　量　計　算　書

測　点	距　離	片切掘削（土砂）			片切掘削（軟岩）			摘　要
		断　面	平　均	数　量	断　面	平　均	数　量	
No. 0		2.2			34.5			
No. 0 + 1.50	1.50	17.8	10.00	15.0	3.1	18.80	28.2	
No. 0 + 4.50	3.00	1.7	9.75	29.3	0.0	1.55	4.7	
No. 0 + 13.10	8.60	15.4	8.55	73.5	0.0	0.00	0.0	
合　計	13.10			117.8 m3			32.9 m3	

測　点	距　離	床掘（土砂）			床掘（軟岩）			摘　要
		断　面	平　均	数　量	断　面	平　均	数　量	
No. 0		0.0			7.2			
No. 0 + 1.50	1.50	0.0	0.00	0.0	4.7	5.95	8.9	
No. 0 + 4.50	3.00	8.2	4.10	12.3	0.0	2.35	7.1	
No. 0 + 13.10	8.60	8.6	8.40	72.2	0.0	0.00	0.0	
合　計	13.10			84.5 m3			16.0 m3	

土　工　数　量　計　算　書

測　点	距　離	盛土(2.5m未満)			盛土(2.5m≦W<4.0m)			摘　要
		断　面	平　均	数　量	断　面	平　均	数　量	
No. 0		0.0			0.0			B=0.000
No. 0 + 1.50	1.50	0.0	0.00	0.0	0.0	0.00	0.0	B=0.000
No. 0 + 4.50	3.00	1.9	0.95	2.9	6.3	3.15	9.5	B=1.900
No. 0 + 13.10	8.60	0.0	0.95	8.2	0.0	3.15	27.1	B=0.000
合　計	13.10			11.1 m3			36.6 m3	

測　点	距　離	盛土(4.0m以上)						摘　要
		断　面	平　均	数　量	断　面	平　均	数　量	
No. 0		0.0						
No. 0 + 1.50	1.50	0.0	0.00	0.0				
No. 0 + 4.50	3.00	7.7	3.85	11.6				
No. 0 + 13.10	8.60	1.5	4.60	39.6				
合　計	13.10			51.2 m3				

土　工　数　量　計　算　書

測　点	距　離	埋戻(W<1.0m)			埋戻(1.0m≦W<4.0m)			摘　要
		断　面	平　均	数　量	断　面	平　均	数　量	
No. 0		2.5			13.1			
No. 0 + 1.50	1.50	2.5	2.50	3.8	9.9	11.50	17.3	
No. 0 + 4.50	3.00	0.9	1.70	5.1	3.3	6.60	19.8	
No. 0 + 13.10	8.60	2.5	1.70	14.6	9.1	6.20	53.3	
合　計	13.10			23.5 m3			90.4 m3	

測　点	距　離	コン取壊（無筋）						摘　要
		断　面	平　均	数　量	断　面	平　均	数　量	
No. 0		0.0						
No. 0 + 2.00	2.00	2.2	1.10	2.2				
No. 0 + 4.50	2.50	1.5	1.85	4.6				
No. 0 + 13.10	8.60	2.2	1.85	15.9				
合　計	13.10			22.7 m3				

護　岸　工　　数　量　計　算　書

名　称	測　　点	数　量	摘　要
大型ブロック積	NO.　0 ＋　0.3 ～ NO.　0 ＋　12.8	12.5	
合　計		12.5　m	
天端コンクリート	NO.　0 ＋　0.3 ～ NO.　0 ＋　12.8	12.5	
合　計		12.5　m	
基礎コンクリート	NO.　0 ＋　0.3 ～ NO.　0 ＋　12.8	12.5	
合　計		12.5　m	
小口止	NO.　0	1.0	
	NO.　0 ＋　13.1	1.0	
合　計		2.0　基	

大 型 ブ ロ ッ ク 積 数 量 計 算 書

断 面 図 及 び 参 考 図

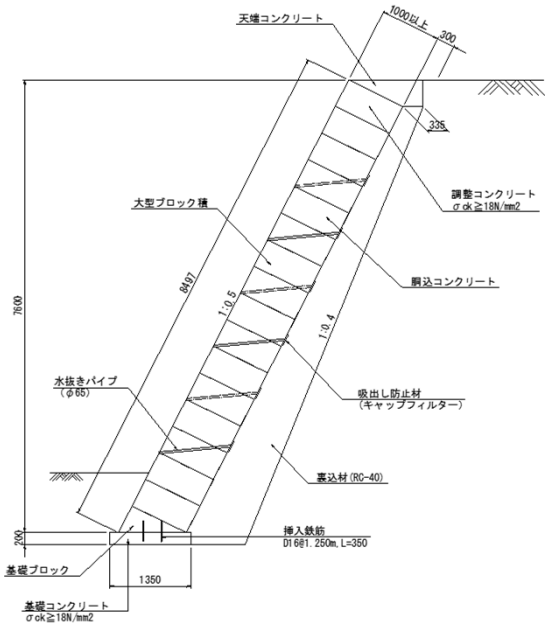

前面斜比（1：0.5）

√(1+0.5^2)＝1.118

1.0m当たり計算書

大型ブロックト(控1.0m)

A=8.497 ＝ 8.497 m2

裏込材（RC-40）

V=1/2*(0.335*2+0.1*(7.8-0.447))*(7.8-0.447)-0.20*0.10 ＝ 5.147 m3

大 型 ブ ロ ッ ク 積 数 量 計 算 書

1.0式当たり計算書

大型ブロックト(控1.0m)

A=8.497*12.50 ＝ 106.2 m2

裏込材 (RC-40)

V=5.15*12.50 ＝ 64.4 m3

鉄筋(SD345 D16)

W=0.35*2*12.5/1.25*1.560 ＝ 10.9 kg

目地材 (瀝青繊維質 t=10mm)

A=1/2*(8.497+7.997)*1.00*3 ＝ 24.7 m2

水抜きパイプ (φ65)

L=106.2/3.0*1.00*1.118 ＝ 39.6 m

胴込コンクリート (18N/mm2)

標準部 V1=0.108*1.00/0.50*(8.497-0.500)/1.25*12.50 ＝ 17.27

根石部 V2=0.125/1.25*12.50 ＝ 1.25

合 計 18.5 m3

中詰コンクリート (18N/mm2)

標準部 V1=0.252*1.00/0.50*(8.497-0.500)/1.25*12.50 ＝ 40.3 m3

天端コンクリート　数量計算書

断面図及び参考図

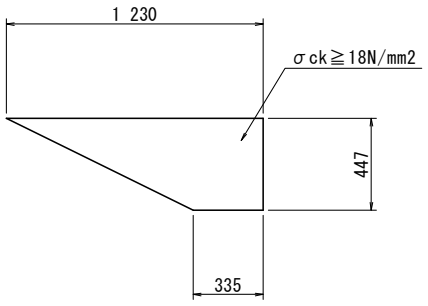

1.0m当たり計算書

コンクリート(18N/mm2)

V=1/2*(1.23+0.335)*0.447　＝　0.350 m3

型枠(一般小型)

A=0.447　＝　0.447 m2

天 端 コ ン ク リ ー ト　数 量 計 算 書

1.0式当たり計算書

コンクリート(18N/mm2)

V=0.350*12.50　＝　4.38 m3

型枠(一般小型)

A=0.447*12.50　＝　5.59 m2

目地材（瀝青繊維質 t=10mm）

A=0.35*3　＝　1.1 m2

基礎コンクリート数量計算書

断面図及び参考図

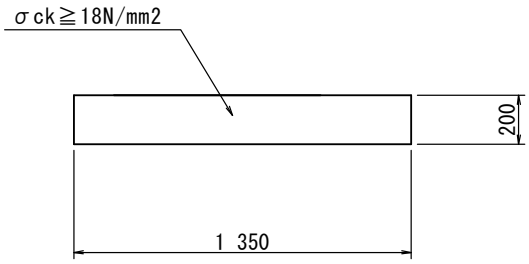

1.0m当たり計算書

コンクリート(18N/mm2)

V=1.350*0.20 ＝ 0.270 m3

型枠(一般小型)

A=0.20*2 ＝ 0.400 m2

基面整正(軟岩or土砂)

A=1.35 ＝ 1.35 m2

基 礎 コ ン ク リ ー ト 数 量 計 算 書

1.0式当たり計算書

コンクリート(18N/mm2)

V=0.270*12.50 ＝ 3.38 m3

型枠(一般小型)

A=0.40*12.50 ＝ 5.00 m2

基面整正(軟岩)

A=1.35*1.00 ＝ 1.4 m2

基面整正(土砂)

A=1.35*11.50 ＝ 15.5 m2

埋戻しコンクリート(18N/mm2)

V=0.60*1.00 ＝ 0.60 m3

目地材（瀝青繊維質 t=10mm） 小口止工部

A=0.27*2 ＝ 0.5 m2

小　口　止　　数　量　計　算　書

断　面　図　及　び　参　考　図

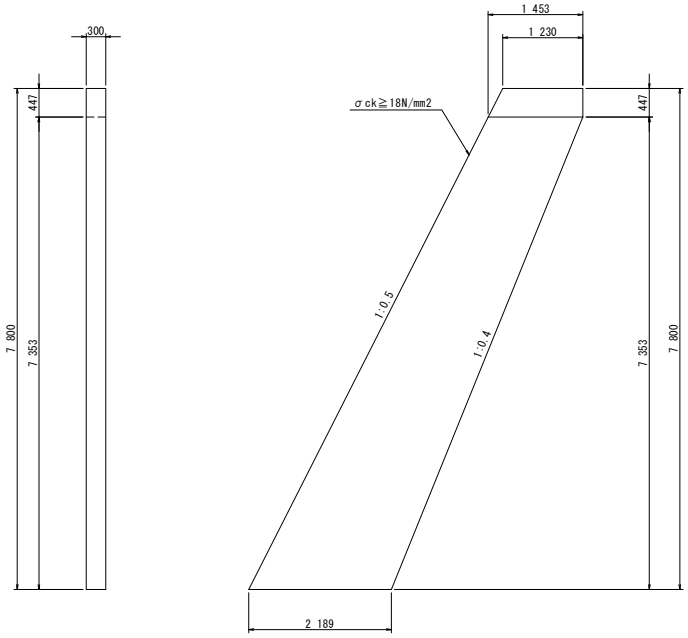

1.0基当たり計算書

面積計算

A=1/2*(1.23+1.453)*0.447+1/2*(1.453+2.189)*7.353　＝　13.989 m2

コンクリート(18N/mm2)

V=13.989*0.30　＝　4.20 m3

型枠(一般無筋)

V=13.989+(1.118*7.80+0.447)*0.30　＝　16.74 m2

枠組足場　（片面のみ計上）

A=13.989　＝　13.99 掛m2

単管傾斜足場

A=1.118*7.80*0.30　＝　2.62 m2

基面整正(軟岩or土砂)

A=2.189*0.30　＝　0.66 m2

小　口　止　　数　量　計　算　書

1.0式当たり計算書

コンクリート(18N/mm2)

V=4.20*2　＝　8.40 m3

型枠(一般無筋)

A=16.74*2　＝　33.48 m2

枠組足場

A=13.99*2　＝　27.98 掛m2

単管傾斜足場

A=1.118*7.80*0.30*2　＝　5.23 掛m2

基面整正(軟岩)

A=0.66　＝　0.7 m2

基面整正(土砂)

A=0.66　＝　0.7 m2

仮　設　工　数　量　計　算　書

名　称	測　点	数　量	摘　要
工事用道路	NO.　0　～　NO.　1　+　16.0	36.0	
合　計		36.0　m	

仮　設　道　数　量　計　算　書

断　面　図　及　び　参　考　図

左　側

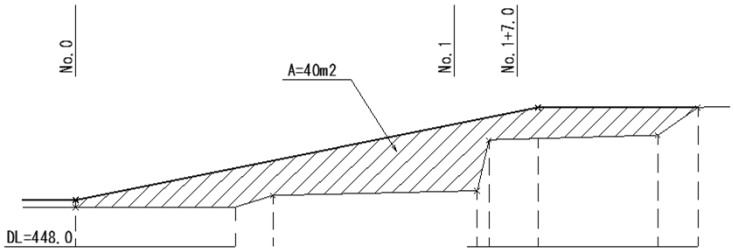

右　側

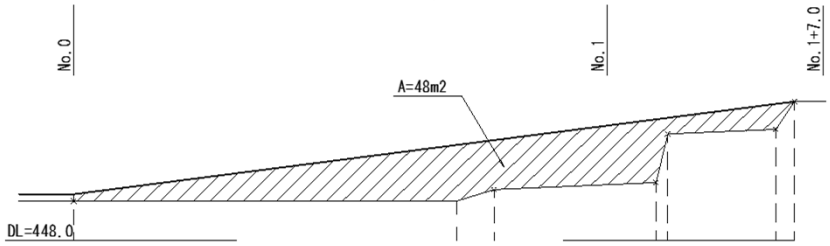

1.0式当たり計算書

大型土のう(1.10*1.08)

A=40+48	＝	88.0 m2
N=88/(1.10*1.08)	＝	74.1 袋

敷砂利（t=10cm, RC-40)

V=3.0*7.0+1/2*(3.0+4.0)*5.0+4.0*14.3+1/2*4.0*6.1	＝	107.9 m2

施工ヤード

敷き鉄板(1524*3048*22)

N=25	＝	25.0 枚
A=1.524*3.048*25	＝	116.1 m2

仮　設　道　数　量　計　算　書

測　点	距　離	仮設盛土						摘　要
		断　面	平　均	数　量	断　面	平　均	数　量	
No. 0		1.3						
No. 0 + 7.00	7.00	1.3	1.30	9.1				
No. 0 + 12.00	5.00	10.9	6.10	30.5				
No. 1 + 2.00	10.00	17.3	14.10	141.0				
No. 1 + 2.00		3.5						
No. 1 + 7.00	5.00	4.5	4.00	20.0				
No. 1 + 15.00	8.00	0.0	2.25	18.0				
合　計	35.00			218.6 m2				

伐　木　除　根　工　数　量　計　算　書

1.0式当たり計算書

伐木・伐竹(伐木除根)

A=131.0　　＝　　131.0 m2

伐採木処分

面積当たり数量：3.0m3/100.0m2と仮定

V=131.0*3.0/100.0　　＝　　3.9 m3

重量換算係数：0.8t/m3と仮定
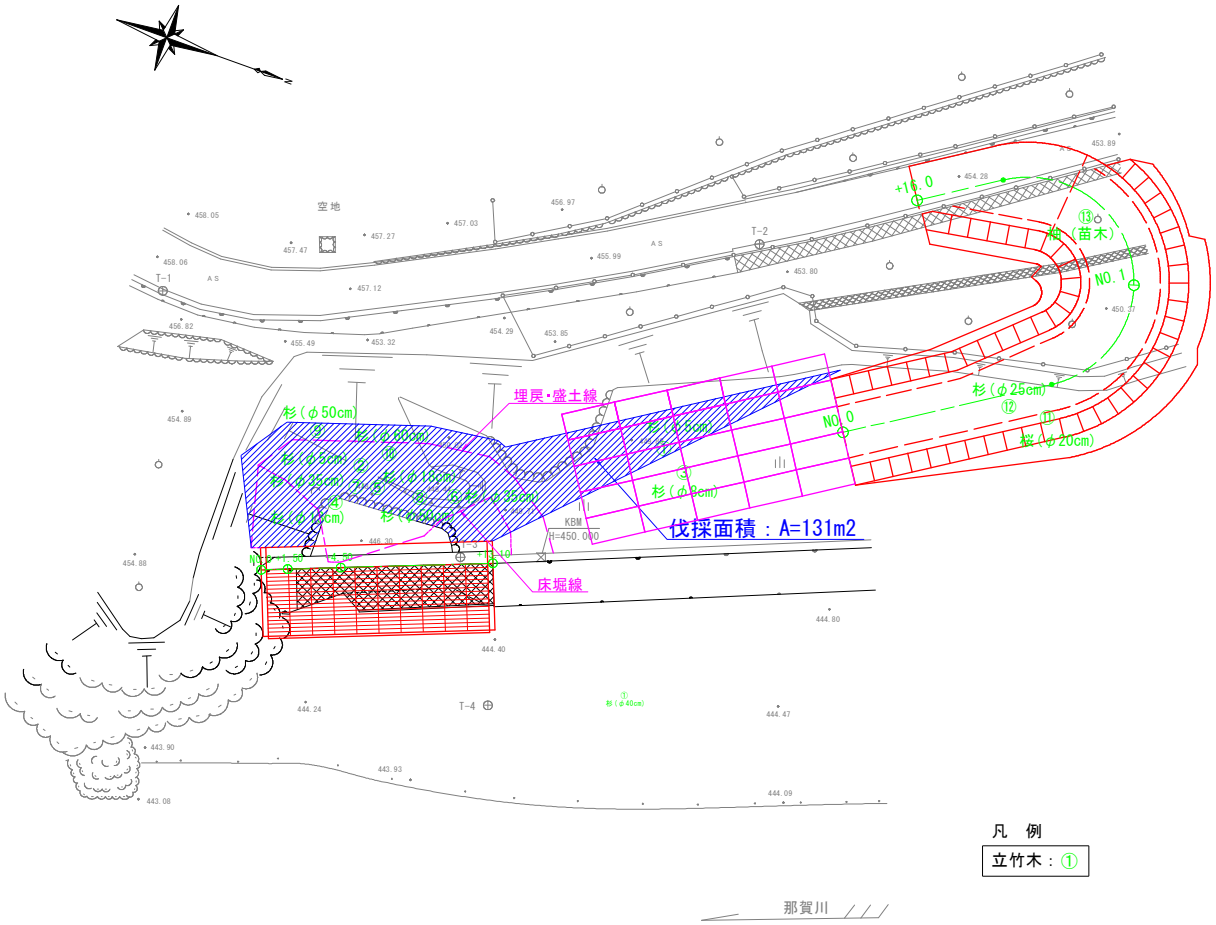
W=3.9*0.8　　＝　　3.1 t